SVEN JACOBS TATING

TIEF,- GARTEN- UND LANDSCHAFTSBAU, ABBRUCH

Kontakt

Drögfenne 5
25881 Tating
Telefon 04862-201674

Telefax 04862-201230
www.sven-jacobs-tiefbau.de
info@sven-jacobs-tiefbau.de

SVEN JACOBS TATING

TIEF,- GARTEN- UND LANDSCHAFTSBAU, ABBRUCH

Unser Amphibienbagger für Sie im Einsatz

Seit 1994 ist die Firma Sven Jacobs für Sie im Einsatz und darauf bedacht, das Dienstleistungsangebot Ihren Ansprüchen anzupassen.

Neu in unserem Angebot ist unser speziell konzipierter Schwimmbagger. Diese spezielle Baumaschine dient für den Unterhalt von Gewässern und Böschungen, der Reinigung von Kanälen und Flüssen, Teichentschlammung und der Entfernung von Ufervegetation. Ob Moore, Marschland, Flachwasser, Wasserstraßen, Teiche, Rückhaltebecken oder Abfallteiche – der perfekte Einsatzort für unseren Schwimmbagger. Das Einsatzgebiet ist dort, wo konventionelle Bagger aufgrund der Geländezugänglichkeit keine Arbeiten ausführen können – da wo sich Wasser und Erde treffen. Zusätzlich kann das Gerät mit Pontons ausgerüstet werden, um die Stabilität und Schwimmfähigkeit zu erhöhen.

Außerdem kann eine Baumschnittschere angebracht werden, so dass von der Wasserseite aus, Rodungsarbeiten durchgeführt werden können.

Die Vibrationsramme – mehr als nur Zubehör

Durch ihre robuste Struktur und speziellen Handlingeigenschaften ist die Vibrationsramme besonders für unsere großen Bagger geeignet und für viele Tätigkeiten ein treuer und wichtiger Helfer.

Mit den hydraulisch gesteuerten Schwerlastarmen- und Halterungen kann dabei eine Vielzahl von Pfählen, Spundbohlen, H-Trägern oder andere Pfahlarten bewegt werden. Hierfür nutzen wir die verschiedenen modularen Arme. Mit der ausgefeilten Steuereinheit können die Pfähle und Träger dann exakt gesteuert werden. Dieses Gerät kann auch eingebrachte Pfähle wieder ziehen.

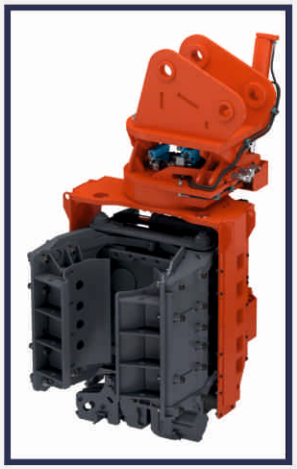

Durch die hochfrequente Vibration werden die Pfähle zielsicher und sehr zügig in die jeweiligen Böden vibriert. Zum Einsatz kommt die Vibrationsramme insbesondere an Teich-, See- und Flusskanten. Natürlich erfüllen wir für unsere Kunden auch außergewöhnliche Wünsche – überall da, wo die Vibrationsramme nutzbar ist. Schäden an der Nachbarbebauung gehören der Vergangenheit an.

Die Vibrationsramme im Einsatz

Die optimale Lösung für zahlreiche verschiedene Pfahlrammanforderungen und Standort-, sowie Bodenbedingungen. Auch speziell unter den anspruchsvollsten Bedingungen, wenn ein hohes Maß an Präzision erforderlich ist, sowie für das Rammen in sensiblen Umgebungen und bei begrenztem Platz oder schwierigen Zugängen.

Mit ein und derselben Einheit kann das Handling, Errichten und Einrammen von Spundbohlen vorgenommen werden und der gesamte Prozess ist ohne die Erforderlichkeit eines manuellen Eingreifens oder die Zuhilfenahme weiterer Maschinen möglich.

Technische Eigenschaften

Gemeinsam mit unseren Partnern, den Firmen Atlas und Olko, wurde der Kettenbagger zu einem amphibischen Spezialgerät umgerüstet.

Der Bagger vereint die wichtigen Eigenschaften zur Arbeit in schwierigem Umfeld.

- Mit seinem wassergekühlten DLO6P 6 Zylinder-Turbodiesel mit einer Leistung von 168 PS und 1800 U/min ist er besonders leistungsstark und wirtschaftlich.
- Die kluge Kombination aus dem Oberwagen Doosan DX225LC-5 und dem Ponton-Unterwagen U/1800 gewährleistet die volle Manövrierfähigkeit eines herkömmlichen Baggers.
- Mit einer Bodenpressung von 150 g/cm² kann der sanfte Kollos besonders umweltschonend arbeiten.
- Der spezielle Ausleger von 9,0 m und einem Lö□elstiel mit 6 m Länge bieten eine extrem hohe Reichweite.
- Der besondere Unterwagen ist für schwierige Einsatzfälle auf wenig tragfähigem Untergrund konzipiert.
- Umrüstung auf Bio-Hydrauliköl.

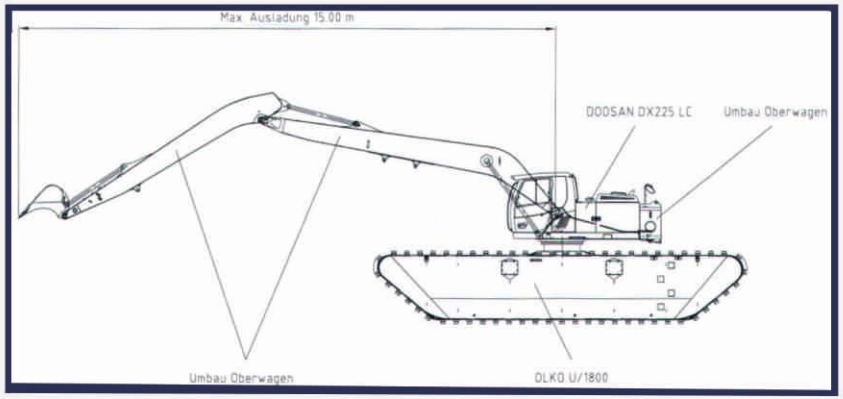

Unser Spülponton – gezähmte Kraft

Zum Einsatz kommt der Spülponton überall dort, wo künstliche oder natürliche Gewässer entschlammt werden sollen. Neben kleinen Gewässern, Angelteichen oder Regenrückhaltebecken hat der Spülponton auch in Sand- und Kiesgruben sein Zuhause. Durch die Salzbeständigkeit ist auch der Einsatz in Brack- oder Salzwassergewässern uneingeschränkt möglich. Dabei stellt sich der innovative Schwimmponton den Herausforderungen - Leistungskraft, Ressourcenschonung, Kostenbewusstheit und Umweltschutz.

*Technik auf kleinem Raum – Hochleistungspumpen an Bord und im Wasser, Leitungstechnik und Stromaggregat

Die Technik

Uns ist es gelungen die leistungsstarken Spülpumpen auf kleinstem Raum zu verbauen. Das Kraftpaket löst dabei mit bis zu 10 bar den festen Boden und saugt die freien Sedimente über ein Leitungssystem aus dem Gewässer. Bei einer Förderhöhe von bis zu 28 Metern beträgt die Fördermenge der Pumpe ca. 500 m³ / h. Am Tag können eine unter Berücksichtigung von Vor- und Nacharbeiten bis zu 1200 m³ über eine Strecke von ca. 125 Metern bewegt werden.

Der Nutzen

Durch die Nutzung des kompakten Schwimmpontons lassen sich nicht nur die Anfahrtskosten erheblich reduzieren, es entfallen ebenso die Einsätze von Spülbaggern und die damit verbundenen Vorarbeiten (z. B. Leerpumpen des Gewässers).

Durch seine kompakte Bauweise und der Fähigkeit sich auch auf kleinsten Gewässern bewegen zu können, leistet das Gerät einen starken Beitrag zum Erhalt von Biotopen und dient somit dem Umweltschutz auf besondere Art und Weise. Aber nicht nur Biotope, kleine Seen, Angelteiche oder Regenrückhaltebecken bleiben nahezu erhalten auch das direkte Umland wird geschont. Für die Anfahrt bzw. Einbringung des Geräts wird nur eine schmale Zufahrt benötigt und die oft zerstörende Baustraße kann in vielen Fällen entfallen. Das Gerät wird mit einem herkömmlichen Tieflader transportiert, was den Einsatz von teuren Spezialtransporten mit Überbreite unnötig macht.

Der schnelle Zusammenbau der Technik und die im Vergleich zu anderen Verfahren geringen Vorarbeiten (z. B. Dammbau) sind darüber hinaus kunden- und umweltfreundlich.